BIG DAISHOWA KAISER BORING SYSTEM

CK Presetter CKP150ZA

Banc de Pré-Réglage CK CKP150ZA

MANUEL D'UTILISATION

Veuillez lire ces instructions avant utilisation et conservez-les à un endroit où l'opérateur pourra s'y référer chaque fois que nécessaire.

DÉSIGNATIONS ET SPÉCIFICATIONS DES PIÈCES

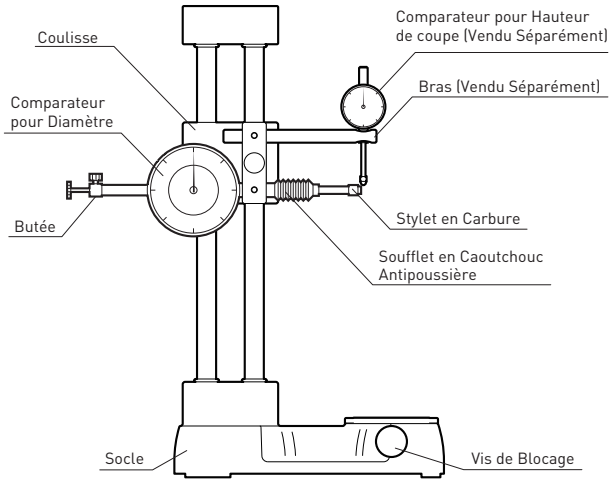

■Spécifications

Modèle	CKP150ZA
Plage de mesure	0 à ø150mm (course du comparateur 75mm)
Précision	±0.025
Méthode de lecture	Valeur du diamètre, lecture directe
Plus petite graduation	Pour le diamètre : Aiguille longue 0,02mm/ø, Aiguille courte 1mm/ø, pour la hauteur du tranchant : 0,01mm
Matériau du stylet	Pour le diamètre : Carbure Pour la hauteur : Acier

■Contenu du kit

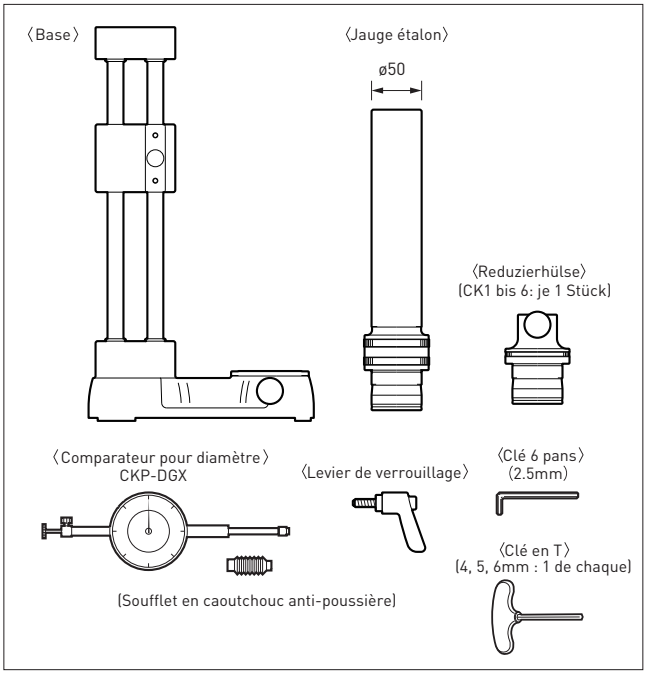

■Vendu séparément

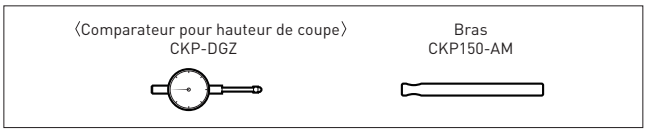

INSTRUCTIONS DE MONTAGE

1. Fixez le levier de verrouillage à l'arrière de la coulisse.

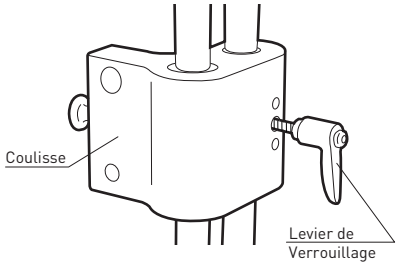

2. Retirez le stylet en carbure du comparateur. Si le retrait est difficile, enveloppez-le avec un chiffon doux et utilisez des pinces pour le dévisser doucement.

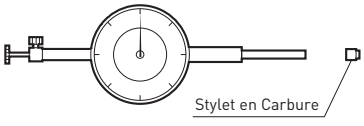

3. Desserez la vis de montage de la coulisse avec une clé 6 pans et insérez le comparateur dans son trou de montage.

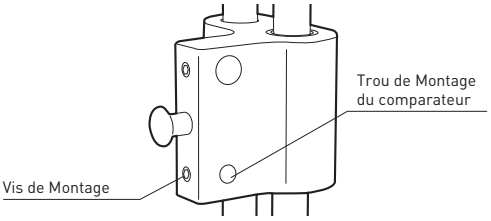

4. Serrez légèrement la vis de montage avec une clé 6 pans, puis fixez le soufflet en caoutchouc anti-poussière fourni et le stylet en carbure.

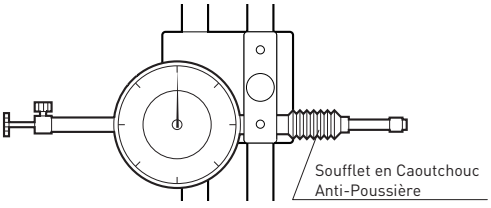

MODE D'EMPLOI

1. Fixez la tête à aléser à la douille de réduction. Assurez-vous que les tailles CK de la tête et de la douille correspondent, et serrez correctement les deux pièces ensembles au niveau du trou de fixation CK à l'aide du bouton de serrage (CK4, 5, 6 utilisent des vis).

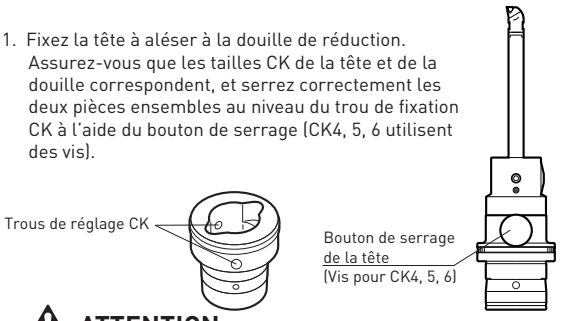

⚠ ATTENTION

Les douilles de réduction CK4, 5, 6 ont deux trous de montage pour la tête. Lors de l'utilisation de têtes EWN/EWB, assemblez-les dans le trou indiqué sur la figure.

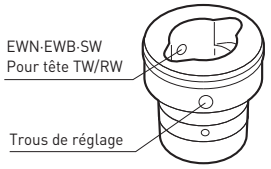

2. Placez temporairement la douille de réduction avec la tête fixée dessus sur la base. Desserrez le levier de verrouillage de la coulisse, ajustez la position Z de la coulisse pour que le comparateur et la hauteur de l'arête de coupe correspondent, puis fixez la coulisse en position avec le levier de verrouillage.

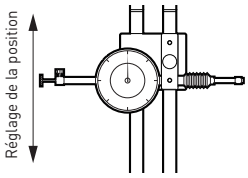

3. Retirez la douille de réduction avec la tête fixée dessus de la base et fixez la Jauge étalon.

4. Réglez le comparateur sur φ50 à l'aide de la Jauge étalon (grande aiguille sur 0, petite aiguille sur 50). Desserrez la vis de fixation du comparateur, ajustez le comparateur à gauche et à droite pour que la petite aiguille indique précisément φ50, et serrez la vis de fixation de manière à ce que le comparateur soit le plus lisible possible. Enfin, faites tourner la lunette du cadran pour aligner la grande aiguille sur 0.

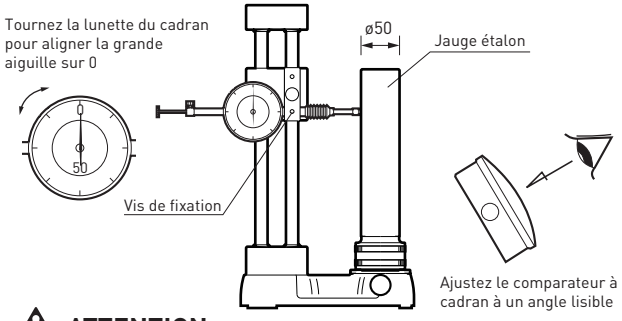

⚠ ATTENTION

Un serrage excessif de la vis de fixation peut altérer le mouvement de la tige du comparateur.

5. Après avoir retiré la Jauge étalon, fixez la position de la butée (tige du comparateur) à 0,1 - 0,2 mm de moins que le diamètre que vous souhaitez prérégler tout en regardant le cadran. Assurez-vous que la vis de serrage de la butée soit orientée vers le haut.

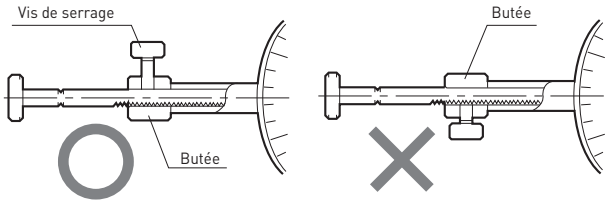

6. Replacez la douille de réduction avec la tête fixée dessus sur la base. Touchez l'arête de coupe avec le stylet en carbure et trouvez l'endroit où l'aiguille du comparateur indique la valeur maximale (ce sera le diamètre prédéfini actuel). Pour les têtes EWN, EWB, SW, TW et RW, fixer la douille de réduction avec la vis de blocage au point de valeur maximale facilitera l'ajustement. Pour les têtes EWN/EWB, reportez-vous à "Lors de l'utilisation de têtes EWN/EWB" ci-dessous.

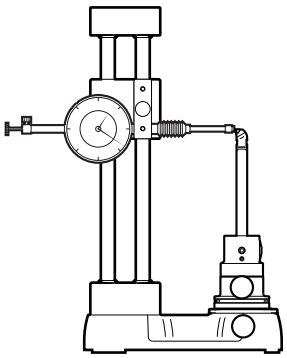

7. Pour les méthodes d'ajustement des diamètres d'usinage pour chaque tête, reportez-vous à la section "Réglage du diamètre d'alésage" dans le manuel d'utilisation fourni avec la tête.

■Lors de l'utilisation de têtes d'outils ronds EWN/EWB :

- Ce banc de pré-réglage peut régler correctement la course de la tête d'outil et la phase de l'arête de coupe de l'outil. En fixant le trou de position de la tête de la douille de réduction avec la vis de blocage, la course de la tête et le comparateur deviennent horizontaux. Dans cet état, tenez l'outil avec votre doigt et desserrez la vis de serrage de la tête. Tout en touchant l'arête de coupe avec le comparateur , faites tourner l'outil et verrouillez la vis de serrage de à la position de l'arête de coupe indiquant la valeur maximale.



■Lors de l'utilisation de têtes RW :

- En utilisant le comparateur de hauteur d'arête de coupe et le bras vendus séparément, vous pouvez ajuster la hauteur des deux lames de la tête RW. Pour l'ajustement du diamètre d'usinage et de l'axe, reportez-vous au manuel d'utilisation de la tête RW.

⚠ ATTENTION

- Si vous déplacez la coulisse, ajustez toujours la position du comparateur à l'aide de la jauge étalon. Même si vous ne déplacez pas la coulisse, effectuez périodiquement un étalonnage à l'aide de la jauge étalon. (Idéalement, l'étalonnage devrait être effectué avant chaque mesure.)
- Lors de l'utilisation des têtes de finition EWN/EWB, réglez une valeur légèrement inférieure à la valeur cible, effectuez une coupe d'essai, puis ajustez le diamètre à l'aide du vernier sur la tête à aléser en fonction de la valeur réelle mesurée sur la machine.

  *Veuillez prérégler en tenant compte du fait que la précision du comparateur de ce banc de préréglage est de ±0,025 mm.
- Ne soumettez pas le comparateur à des chocs violents. Il pourrait être endommagé.
- Ne cognez pas l'arête de coupe de la plaquette contre le stylet du comparateur. Le stylet ou l'arête de coupe de la plaquette pourraient être endommagés
- Le comparateur utilisé dans le banc de pré-réglage CK n'est pas étanche ni à l'eau ni à la poussière. Veuillez faire attention à l'environnement d'utilisation.